DETALHE DA FLANGE TDC

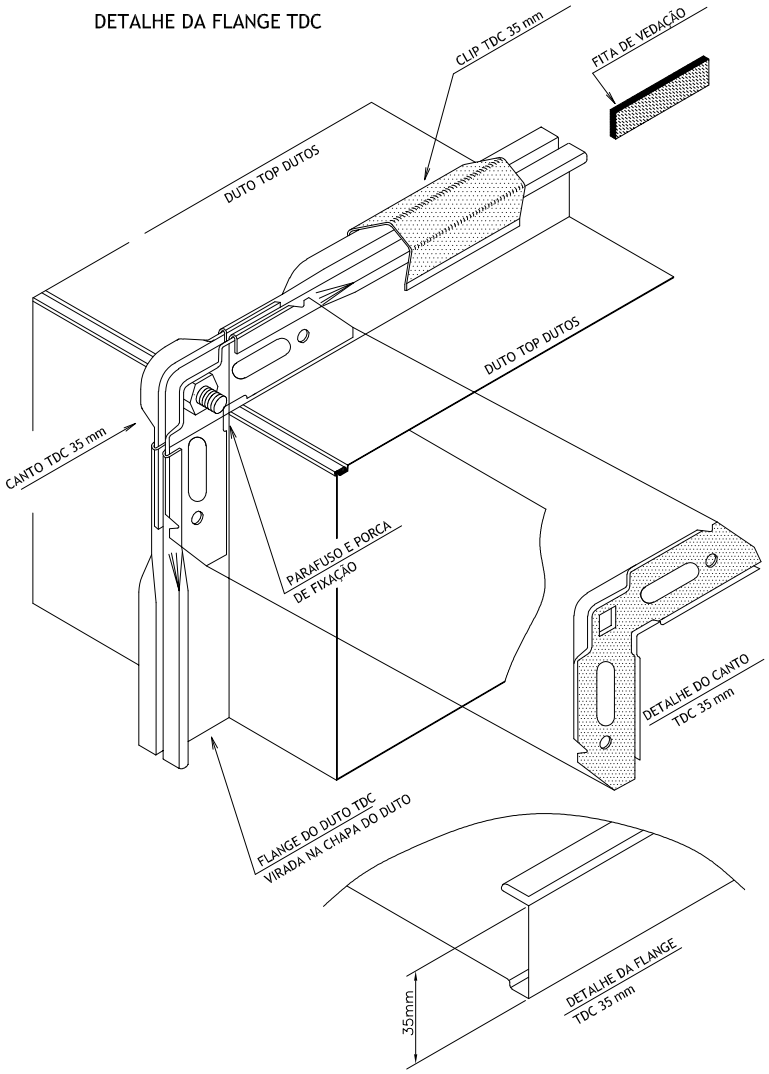

350 À 700 = 1 GRAMPO TDC

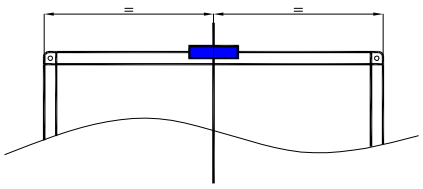

710 À 1050 = 2 GRAMPOS TDC

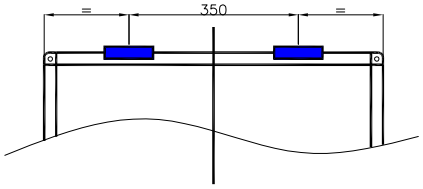

1060 À 1380 = 3 GRAMPOS TDC

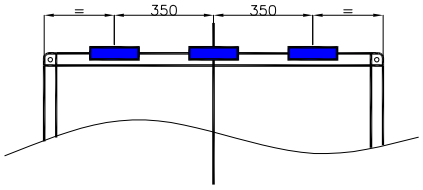

1400 À 1520 = 4 GRAMPOS TDC

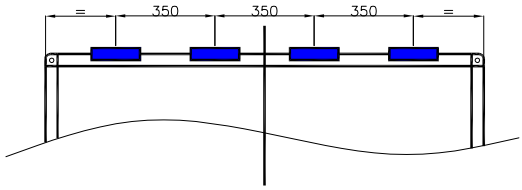

OBS.: DUTOS COM DIMENSÕES ACIMA DE 1520mm CONSIDERAR 1 GRAMPO A CADA 400mm

MEDIDAS EM MILIMETROS

TOP DUTOS
SUA FÁBRICA DE SOLUÇÕES

TÍTULO: APLICAÇÃO DE GRAMPOS EM DUTOS TDC

DESENHO: MAICON REIS
APROVADO:

DATA: 23/05/2022
ESCALA: S/ESCALA

CONTATO: (11)2576-4555
E-MAIL: contato@topdutos.com.br
SITE: www.topdutos.com.br

RUA VICENTE RODRIGUES DA SILVA, nº 1206
PIRATININGA / PARQUE INDUSTRIAL MAZZEI
OSASCO / SÃO PAULO - CEP:06.230-090